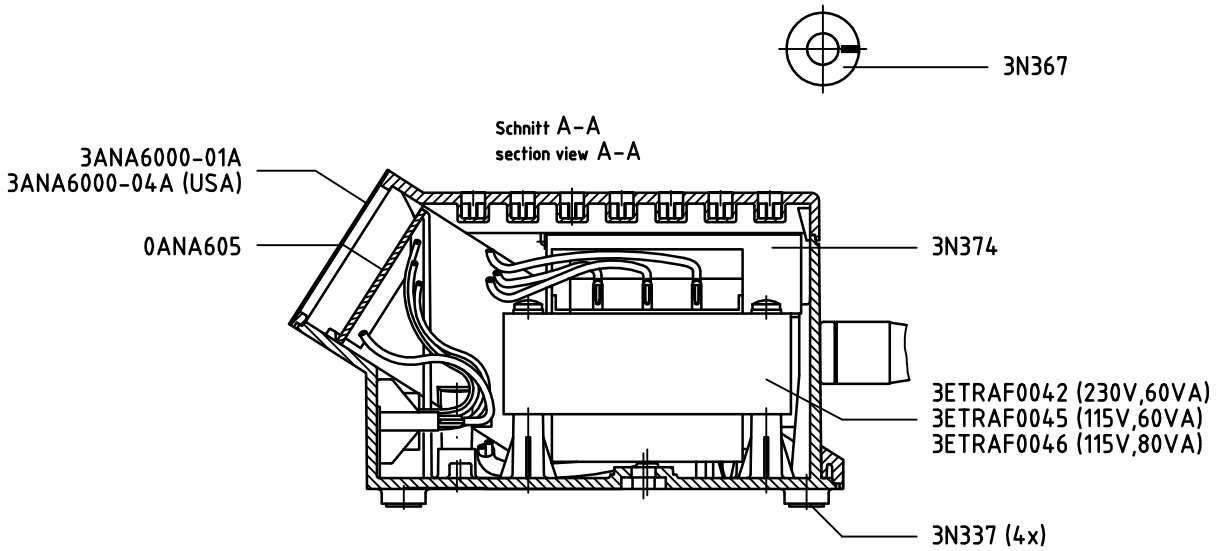

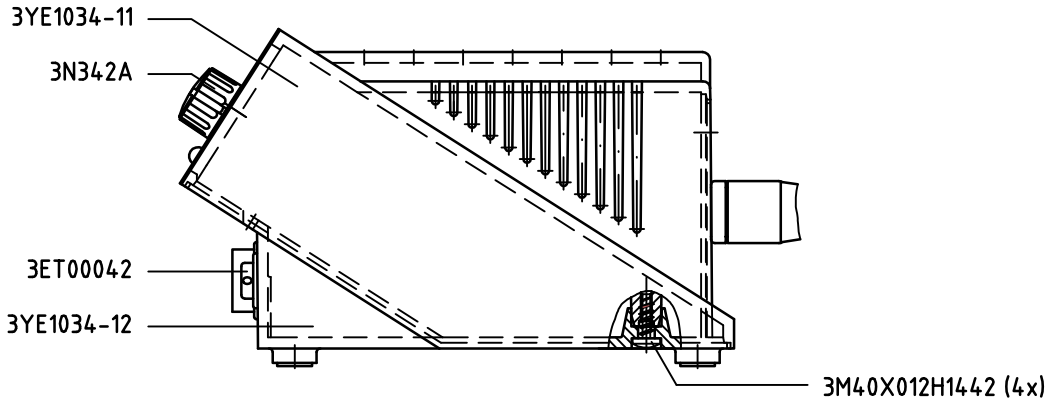

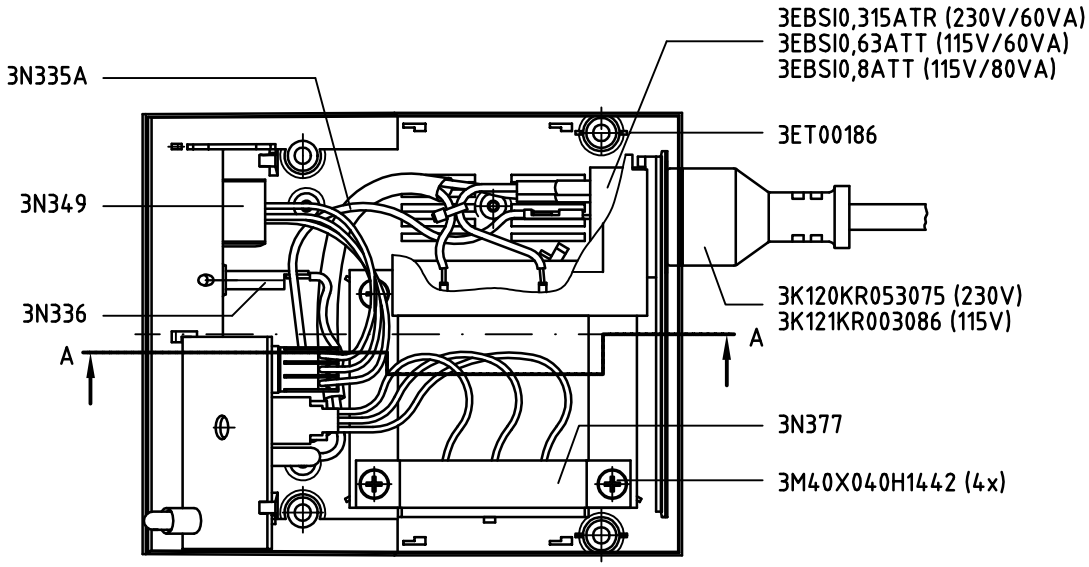

Draufsicht ohne Gehäuseoberteil
horizontal projection without casing part II